13062772_LCCL-400-BAT EMETT.DI UV A LED PORTATILE A BATTERIA

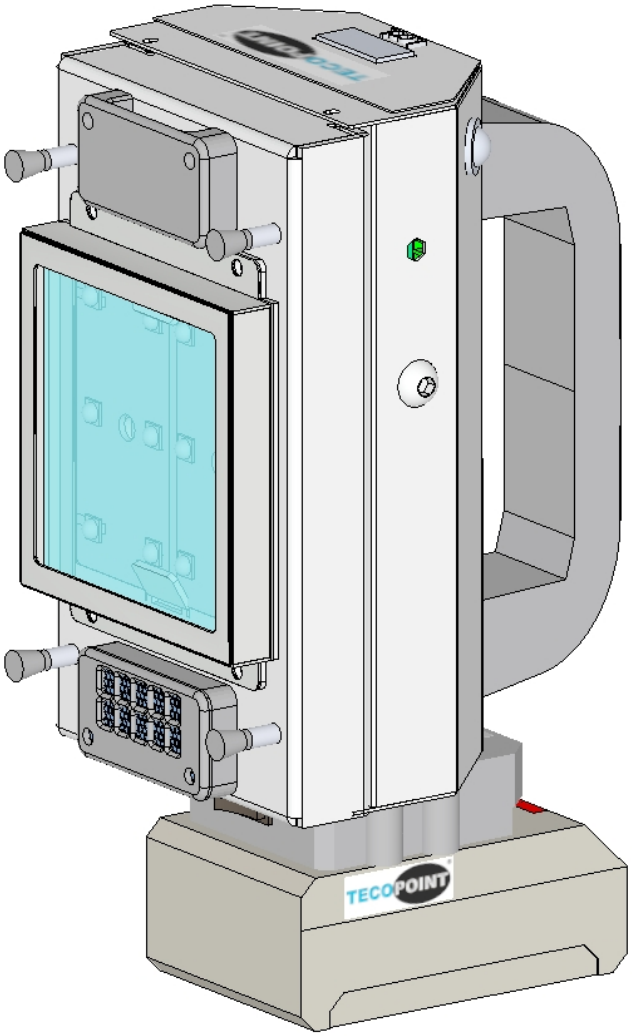

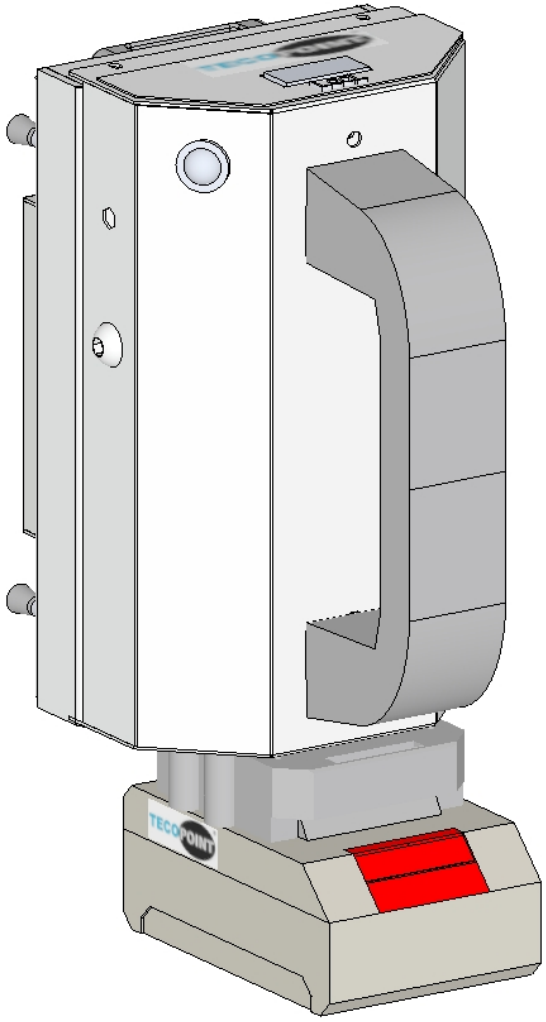

ASCO 3 ATTREZZATURE SPECIALI CARROZZERIE OFFICINE Technical solutions for body shops	13062772_LCCL-400-BAT_V1.0	Edited: 29/08/2025	Note / notes: 1) misure in mm / measurements in mm; 2) La rappresentazione grafica qui presente (immagini, dati tecnici e descrizioni), è realizzata al solo scopo di illustrare il prodotto ed è puramente indicativa. / The graphic representation here (images, technical data and descriptions) is made for the sole purpose of illustrating the product and is purely indicative.	V 1.0	E

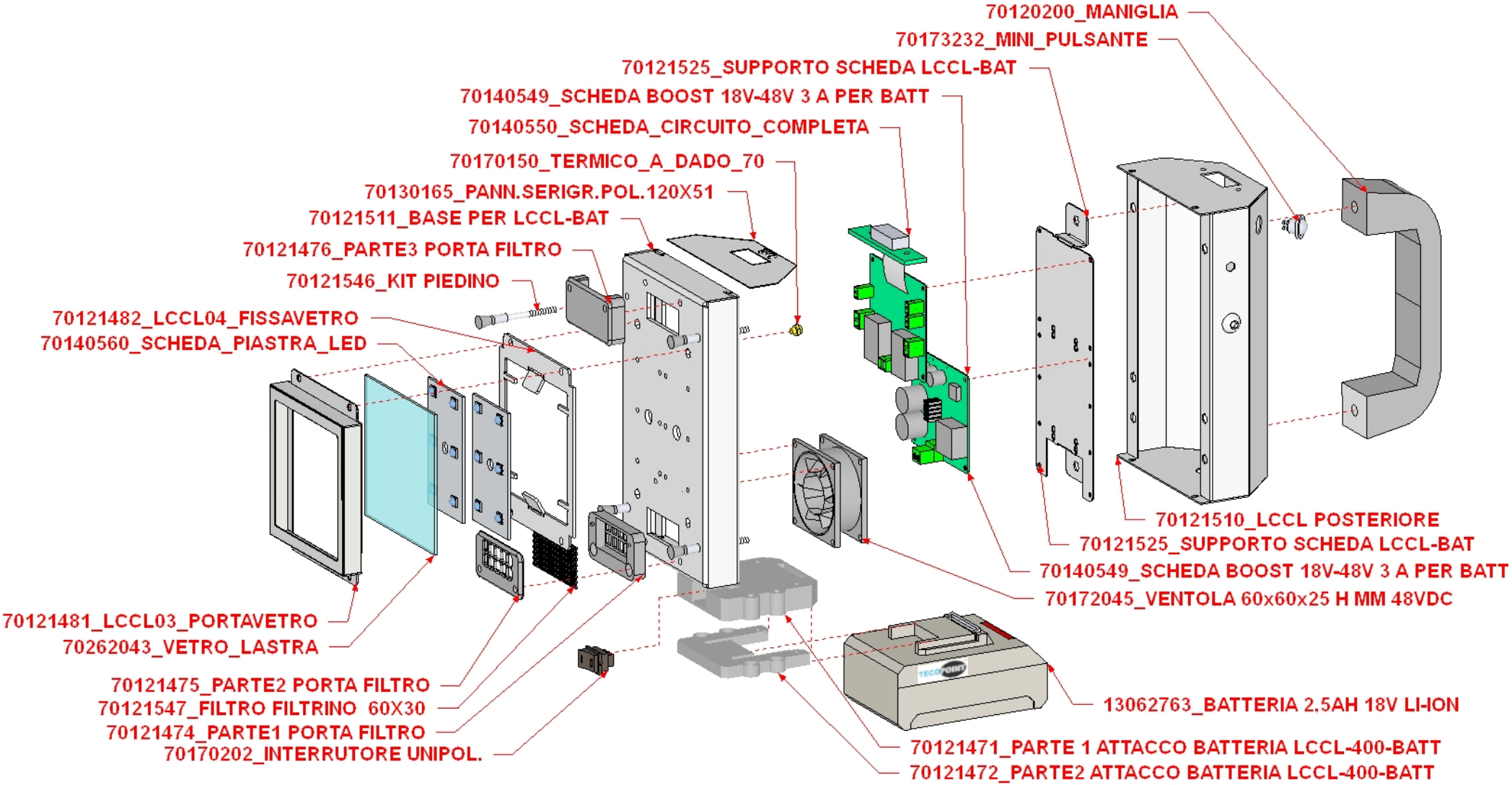

ASCO 3 ATTREZZATURE SPECIALI CARROZZERIE OFFICINE	13062772_LCCL-400-BAT_V1.0	Edited: 29/08/2025	Note / notes: 1) misure in mm / measurements in mm; 2) La rappresentazione grafica qui presente (immagini, dati tecnici e descrizioni), è realizzata al solo scopo di illustrare il prodotto ed è puramente indicativa. / The graphic representation here (images, technical data and descriptions) is made for the sole purpose of illustrating the product and is purely indicative.	E